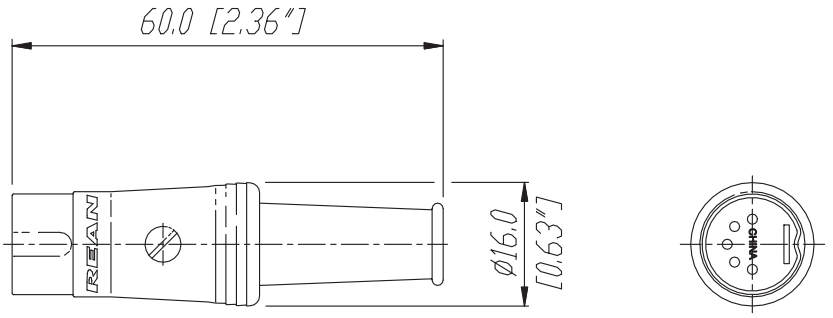


| | | | | | | | | | |
|---|---|---|---|---|---|---|---|---|---|
| | | | | | Werkstoff: | Massstab: | | Datum | Name |
| | | | | *)Lieferant darf ohne Rueckspracche nicht geaendert werden | | 1:1 | Gezeichnet | 01.02.01 | Battlogg |
| | | | | | | | Geprueft | | |
| | | | | Zeichnung urheberrechtlich geschuetzt (DIN 34) (C) | | | Gesehen | | |
| | | | | Benennung: DIN Connectors - 5 Pole | | | Ersetzt durch: | | Blatt |
| | | | | NYS 322G | | | Ersatz fuer: | | von Blatt |
| | | | | REAN | | | Zeichn. Nr. 3102 ST 22 36 | | |
| Ind. | Aenderung | Datum | Name | | | | | | |